■ キーレックス 500　切欠図

面付本締錠

デッドボルト　L=110

受座　　受箱

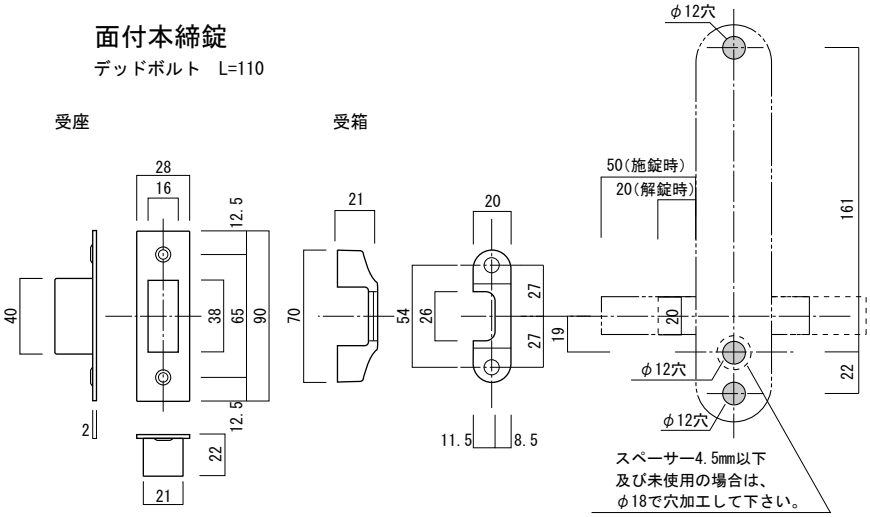

受座・受箱の取付例

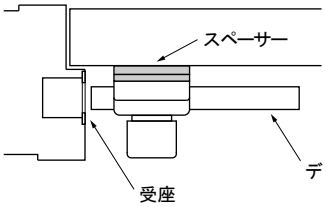

枠付扉の場合には
受座を利用して下さい。

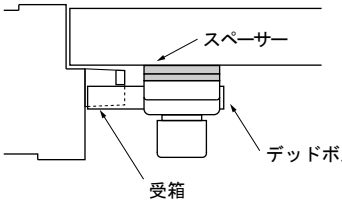

スチール枠等、受座の彫込みが
困難な場合は受箱を本体と
直角に枠面に取付けて下さい。

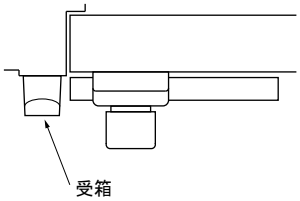

面合せ枠扉又は親子扉の場合には、
受箱を利用して下さい。

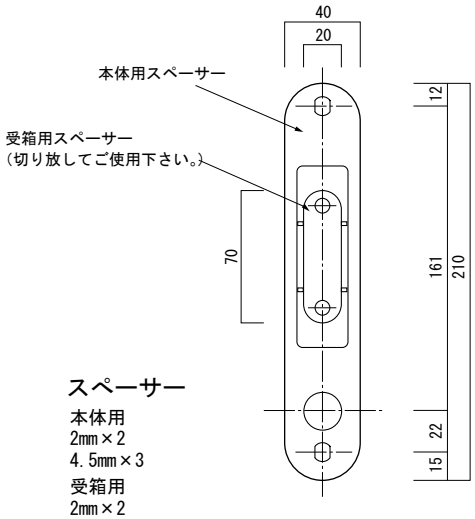

スペーサー

本体用
2㎜×2
4.5㎜×3
受箱用
2㎜×2
4.5㎜×3

彫込み本締錠

T-60本締錠

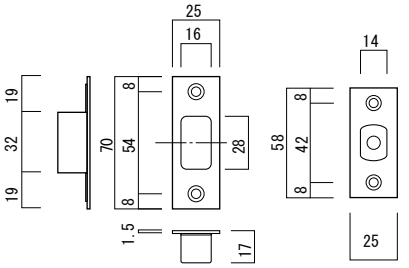

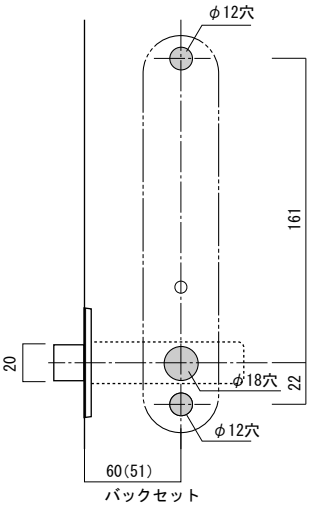

面付兼用錠

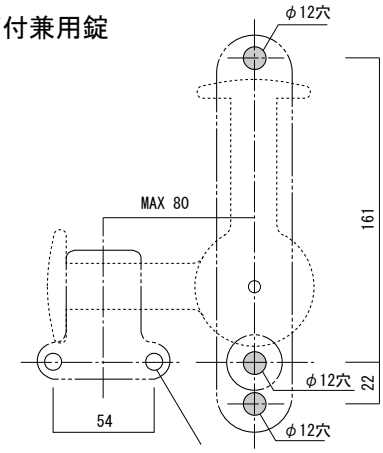

受座取付用・下穴加工を
して下さい。